SCHEDA TECNICA

DRY50 LINEARE FLAT MC

revestech®

Prodotto

Lamina impermeabilizzante tipo EVAC, **DRY50**,
con SUMIDERO PARA DUCHA DE OBRA SIFÓNICO.

Descrizione

Lamina impermeabilizzante tipo EVAC, **DRY50**, con SCARICO PER DOCCIA CON SIFONE (CONVERTIBILE IN NON SIFONICO) che comprende uscita ORIZZONTALE da 40/50 mm. Griglia e cornice smussata in acciaio inossidabile AISI 304. Il nuovo sistema a tenuta stagna con la lamina applicata al tappo di chiusura della vaschetta, che ne garantisce la perfetta sigillatura evitando errori durante la posa. Inoltre permette di ruotare di 360 la vaschetta per semplificarne la connessione alla scarico.

CE
EAD 030436–00–0503

LAMINA DRY50

Caratteristiche	Metodo di controllo	Unità di misura	Tolleranza	Valore
Tenuta stagna	EN 1928 Met. B			APPROVATO
Resistenza alla trazione	EN 12311–2 Met. A	N/50 mm	MLV L ≥ 395 MLV T ≥ 130	L=395 T=130
Allugamento	EN 12311–2 Met. A	%	MLV L ≥ 23 MLV T ≥ 190	L=23 T=190
Resistenza alle sovrapposizioni (cesoia)	EN 12317–2	N/50 mm	MLV ≥ 110	110
Resistenza all'impatto	EN 12691	mm		PND
Resistenza al carico statico	EN 12730 Met. B	Kg	MLV ≥ 20	=20
Piegabilità a basse temperature	EN 495–5	°C	MLV ≥ 40	-40
Reazione al fuoco	EN 13501–1	Euroclasse		F
Lunghezza	EN 1848–2	m	-0% e +5%	5 e 30
Larghezza	EN 1848–2	m	-0,5% e +1%	1,2 e 1,5
Peso	EN 1849–2	g/m²	-5% e +10%	335
Spessore	EN 1849–2	mm	-5% e +10%	0,52
Difetti visibili	EN 1850–2			APPROVATO
Rettilineità	EN 1848–2	mm	g ≤ 50	g=50
Planarità	EN 1848–2	mm	p ≤ 10	p=10
Stabilità dimensionale	EN 1107–02	%		L=-0,2 T=0
Effetti dei prodotti chimici	EN 1847	I valori rimangono invariati dopo 28 giorni in soluzione satura di idrossido di calcio a 23°C		
Resistenza alla diffusione vapore acqueo	UNE-EN 1931:2001	m²·h·Pa/mg		9,75

MLV: Valore indicato dal produttore (risultato ottenuto durante la prova). PND: Benefici non dichiarati.

Altre caratteristiche	Metodo di controllo	Unità di misura	Tolleranza	Valore
Resistenza all'acqua delle sovrapposizioni incollate con adesivo cementizio C2	Colonna d'acqua	1m / 24 h		TENUTA STAGNA
Aderenza di Adesivo cementizio C2 sulla lamina: TRAZIONE	Metodologia CSTB	N/mm²	+ / - 10%	0,9
Adesione del collante cementizio C2 sulla lamina: Resistenza alla trazione delle giunzioni	Metodologia CSTB	N/mm²	+ / - 5%	1,28
Resistenza all'urto (urto con sfera) su pavimento in ceramica	Metodologia CSTB	N° urti		4

Conservazione

Conservare nella confezione originale chiusa, proteggere in un ambiente ben ventilato ad una temperatura massima di 30° C. Proteggere dall'esposizione diretta alla luce solare.

responsible waterproofing

SCHEDA TECNICA

DRY50 LINEARE FLAT MC

revestech®

VASCHETTA / GRIGLIA

Caratteristiche	Método de ensayo	Unità di misura	Valore
Altezza vaschetta		mm	65
Uscita vaschetta			Orizzontale
Diametro uscita vaschetta		mm	Ø 40/50
Velocità di scarico vaschetta	ISO TC 138/SC 1604	l/s	0,50
Dimensione griglia		mm	Vedi pagina successiva
Effetti dei prodotti chimici	Stabile ai prodotti normalmente utilizzati per la pulizia e la manutenzione di rivestimenti ceramici.		
Composizione	Vaschetta: ABS Griglia e vaschetta: Acciaio inossidabile AISI 304. Finitura elettro-lucidato.		

Unione lamina/vaschetta: sigillatura termoadesiva

MISURE DELLO SCARICO

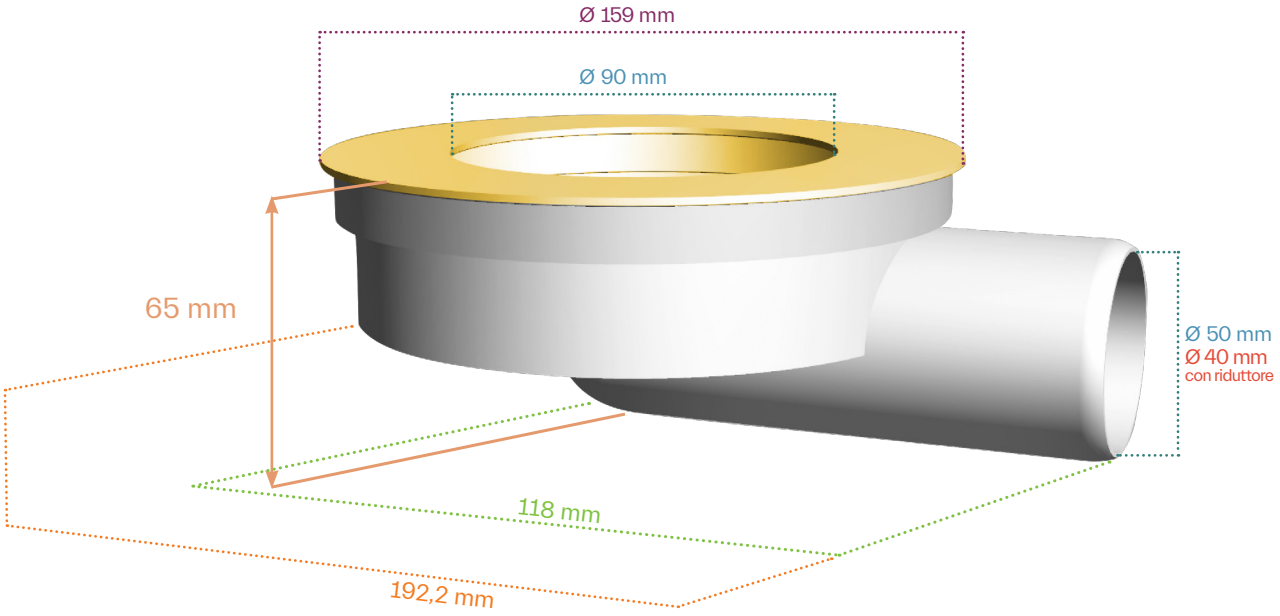

responsible waterproofing

SCHEDA TECNICA

DRY50 LINEARE FLAT MC

revestech®

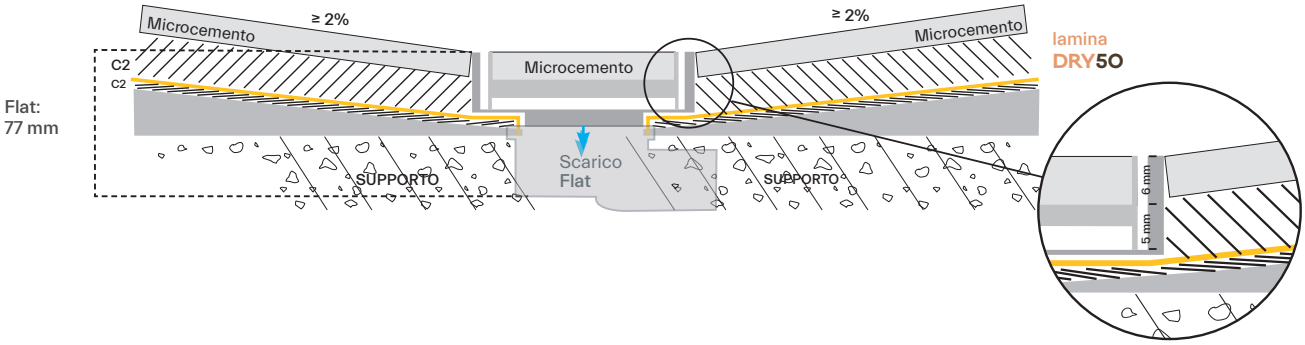

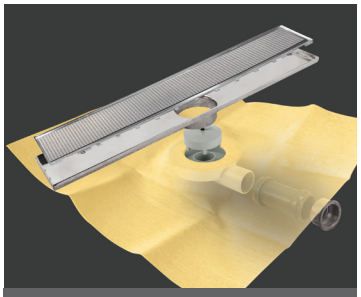

DRY50 LINEARE FLAT MC

referenza	descrizione	larghezza griglia	misura lamina
544015767	DRY50 LINEARE FLAT 60 MC•	60 cm	1,2 x 2 m
544015934	DRY50 LINEARE FLAT 70 MC•	70 cm	1,5 x 2 m
544016252	DRY50 LINEARE FLAT 80 MC•	80 cm	1,5 x 2 m
544016382	DRY50 LINEARE FLAT 90 MC•	90 cm	1,5 x 2 m
544016399	DRY50 LINEARE FLAT 100 MC*	100 cm	1,5 x 2 m
544016269	DRY50 LINEARE FLAT 120 MC*	120 cm	1,5 x 2 m

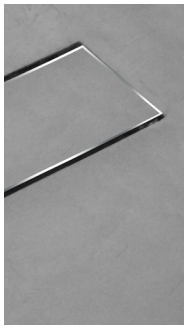

Kit di canaletta sifonata con griglie lineari e lamina impermeabilizzante **DRY50** termosaldata al sifone FLAT a basso spessore.

altezza
65 mm.

uscite
orizzontale (Ø 40/50 30 litri/minuto).

contiene:
geotextil autoadesivo per un miglior fissaggio del rivestimento alla griglia.

Posizione dello scarico in lamina **DRY50**:

- • Versione decentrata verticale
- ⬢ Versione centrale quadrate
- * Versione decentrata orizzontale
- ▲ Versione centrale rettangolare

Channel and grids measures

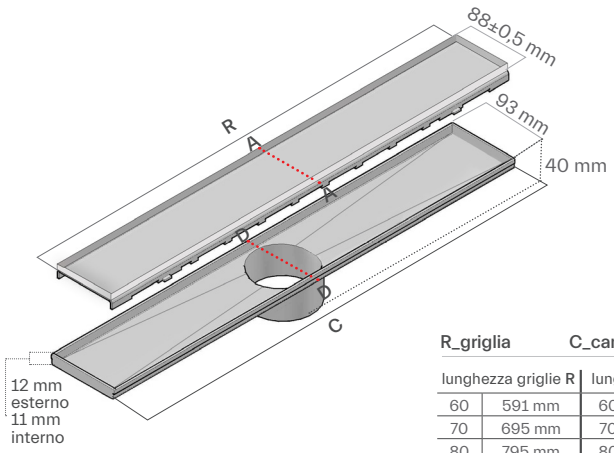

R_griglia		C_canalette	
lunghezza griglie R		lung. canalette C	
60	591 mm	60	596 mm
70	695 mm	70	700 mm
80	795 mm	80	800 mm
90	895 mm	90	900 mm
100	995 mm	100	1000 mm
120	1195 mm	120	1200 mm

A/A_ griglia mc riempibile con microcemento

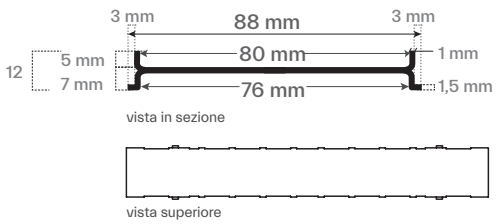

D/D_base canalette

revestech®
C/La Rioja,4
03006
Alicante
Spain

AW CERTIFICACIÓN ISO 14001 04434
AW CERTIFICACIÓN ISO 9001 04095
CERTIFICADOS ACREDITADOS POR ENAC

responsible waterproofing