SCHEDA TECNICA
DRY50 LINEARE PREMIER RIVESTIBILE

revestech®

Prodotto

Kit di scarico sifonato con griglia lineare rivestibile e con lamina impermeabilizzante **DRY50** termosaldata al sifone PREMIER.

CE
EAD 030436–00–0503

Descrizione

Lamina impermeabilizzante tipo EVAC, **DRY50**, con SCARICO PER DOCCIA CON SIFONE (CONVERTIBILE IN NON SIFONICO) che comprende uscita ORIZZONTALE E VERTICALE da 50 mm con riduttore 40 mm. Griglia e cornice smussata in acciaio inossidabile AISI 304. Il nuovo sistema a tenuta stagna con la lamina applicata al tappo di chiusura della vaschetta, che ne garantisce la perfetta sigillatura evitando errori durante la posa.

LAMINA DRY50

Caratteristiche	Metodo di controllo	Unità di misura	Tolleranza	Valore
Tenuta stagna	EN 1928 Met.. B			APPROVATO
Resistenza alla trazione	EN 12311–2 Met. A	N/50 mm	MLV L ≥ 395 MLV T ≥ 130	L=395 T=130
Allugamento	EN 12311–2 Met. A	%	MLV L ≥ 23 MLV T ≥ 190	L=23 T=190
Resistenza alle sovrapposizioni (cesoia)	EN 12317–2	N/50 mm	MLV ≥ 110	110
Resistenza all'impatto	EN 12691	mm		PND
Resistenza al carico statico	EN 12730 Met.. B	Kg	MLV ≥ 20	=20
Piegabilità a basse temperature	EN 495–5	°C	MLV ≥ 40	-40
Reazione al fuoco	EN 13501–1	Euroclasse		F
Lunghezza	EN 1848–2	m	-0% e +5%	2
Larghezza	EN 1848–2	m	-0,5% e +1%	1,2 y 1,5
Peso	EN 1849–2	g/m^2	-5% e +10%	335
Spessore	EN 1849–2	mm	-5% e +10%	0,52
Difetti visibili	EN 1850–2			APPROVATO
Rettilineità	EN 1848–2	mm	g ≤ 50	g=50
Planarità	EN 1848–2	mm	p ≤ 10	p=10
Stabilità dimensionale	EN 1107–02	%		L=-0,2 T=0
Effetti dei prodotti chimici	EN 1847	I valori rimangono invariati dopo 28 giorni in soluzione satura di idrossido di calcio a 23°C		
Resistenza alla diffusione vapore acqueo	UNE-EN 1931:2001	$m^2 \cdot h \cdot Pa/mg$		9,75

MLV: Valore indicato dal produttore (risultato ottenuto durante la prova). PND: Benefici non dichiarati.

Altre caratteristiche	Metodo di controllo	Unità di misura	Tolleranza	Valore
Resistenza all'acqua delle sovrapposizioni incollate con adesivo cementizio C2	Colonna d'acqua	1m/24 h		TENUTA STAGNA
Aderenza di Adesivo cementizio C2 sulla lamina: TRAZIONE	Metodologia CSTB	N/mm^2	±10%	0,9
Adesione del collante cementizio C2 sulla lamina: Resistenza alla trazione delle giunzioni	Metodologia CSTB	N/mm^2	±5%	1,28
Resistenza all'urto (urto con sfera) su pavimento in ceramica	Metodologia CSTB	N° urti		4

Conservazione

Conservare nella confezione originale chiusa, proteggere in un ambiente ben ventilato ad una temperatura massima di 30° C. Proteggere dall'esposizione diretta alla luce solare.

SCHEDA TECNICA
DRY50 LINEARE PREMIER RIVESTIBILE

revestech®

VASCHETTA / GRIGLIA

Caratteristiche	Método de ensayo	Unità di misura	Valore
Altezza vaschetta		mm	82
Uscita vaschetta		mm	Orizzontale e verticale
Diametro uscita vaschetta		mm	Ø 40/50
Velocità di scarico vaschetta	ISO TC 138/SC 1604	l/s	0,90
Dimensione griglia		mm	Vedi pagina successiva
Effetti dei prodotti chimici	Stabile ai prodotti normalmente utilizzati per la pulizia e la manutenzione di rivestimenti ceramici.		
Composizione	Corpo e vaschetta: additivato con stabilizzante anti UV Griglia e vaschetta: Acciaio inossidabile AISI 304. Finitura elettro-lucidato.		

Unione lamina/vaschetta: sigillatura termoadesiva

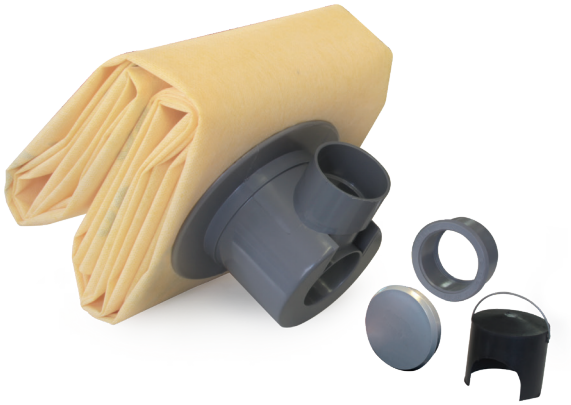

MISURE DELLO SCARICO

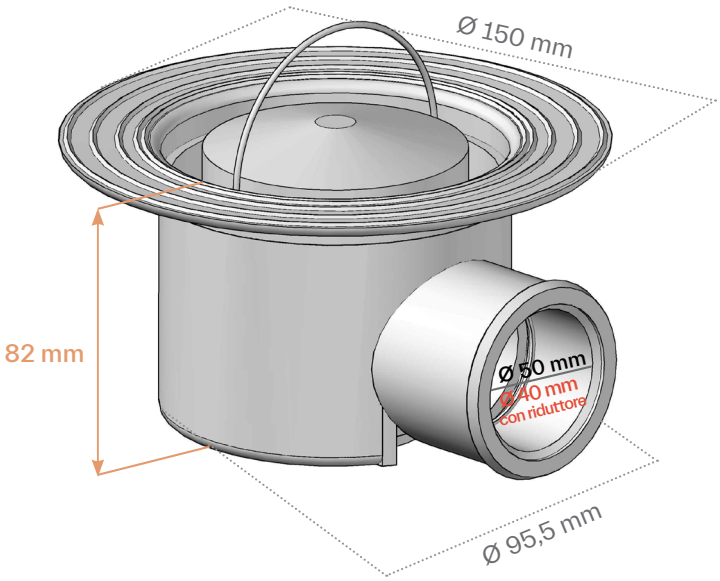

responsible waterproofing

SCHEDA TECNICA
DRY50 LINEARE PREMIER RIVESTIBILE

revestech®

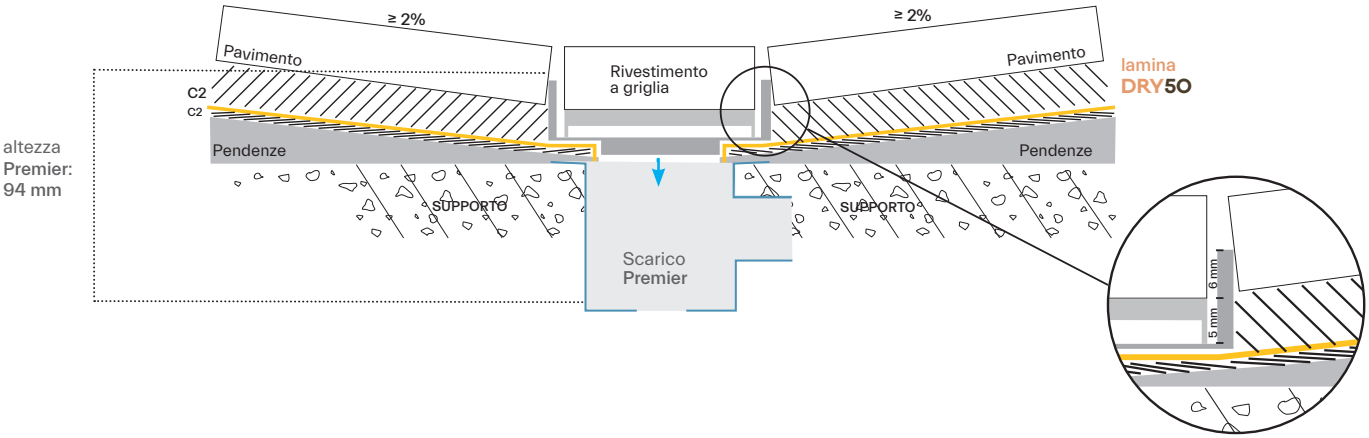

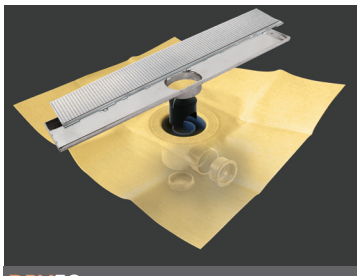

DRY50 LINEARE PREMIER RIVESTIBILE

referenza	descrizione	larghezza griglia	misura lamina
544012209	•DRY50 LINEARE PREMIER 60 RIVESTIBILE	60 cm	1,2 x 2 m
544012100	•DRY50 LINEARE PREMIER 70 RIVESTIBILE	70 cm	1,5 x 2 m
544012186	•DRY50 LINEARE PREMIER 80 RIVESTIBILE	80 cm	1,5 x 2 m
544012254	•DRY50 LINEARE PREMIER 90 RIVESTIBILE	90 cm	1,5 x 2 m
544011950	*DRY50 LINEARE PREMIER 100 RIVESTIBILE	100 cm	1,5 x 2 m
544012612	*DRY50 LINEARE PREMIER 120 RIVESTIBILE	120 cm	1,5 x 2 m

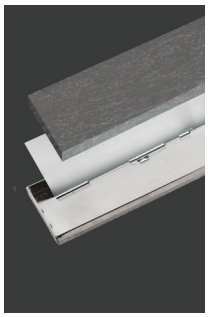

Kit di canaletta sifonata predisposta altezza uscite per essere rivestita e con lamina impermeabilizzante DRY50 termosaldata al sifone PREMIER.

altezza
82 mm.

uscite
orizzontale
e verticale (Ø 40/50H 54 litri/minuti).

Posizione dello scarico in lamina DRY50:

- ● Versione decentrata verticale
- ⬢ Versione centrale quadrate
- ★ Versione decentrata orizzontale
- ▲ Versione centrale rettangolare

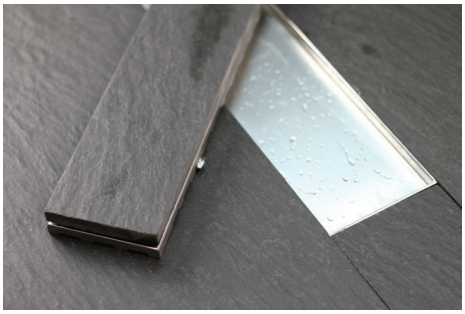

responsible
waterproofing

SCHEDA TECNICA
DRY50 LINEAL PREMIER REVESTIBLE

revestech®

DIMENSIONI CANALINE E GRIGLIA

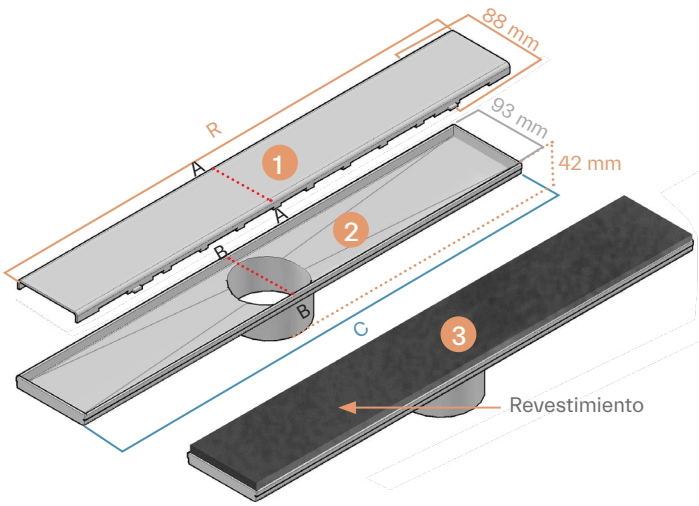

ALTEZZA MINIMA della griglia rivestibile

L'altezza della canalina è stato ridotto di 6 mm per facilitare il posizionamento del rivestimento al suo interno e agevolare la posa a filo con il resto delle piastrelle nel piatto doccia.

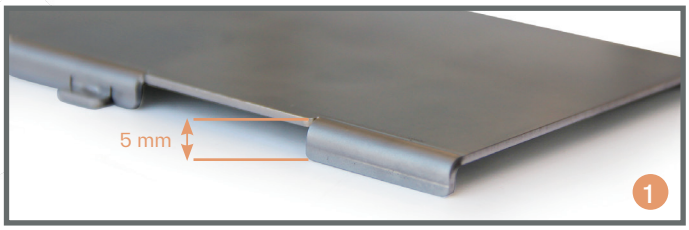

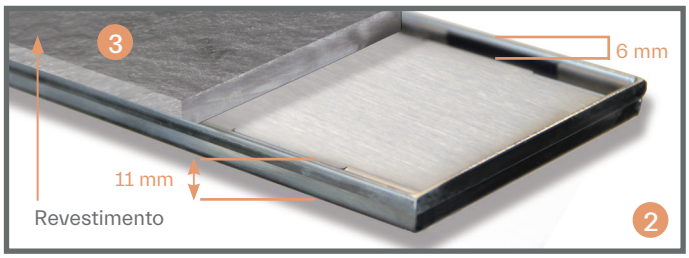

R_griglie / **C_ canalette**

lunghezza griglie R		lung. canalette C	
60	591 mm	60	596 mm
70	695 mm	70	700 mm
80	795 mm	80	800 mm
90	895 mm	90	900 mm
100	995 mm	100	1000 mm
120	1195 mm	120	1200 mm

A/A_griglia rivestibile

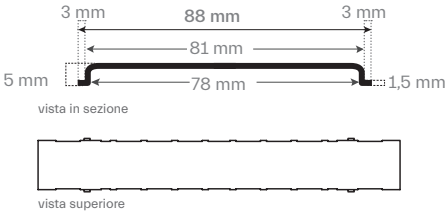

B/B_base canalette

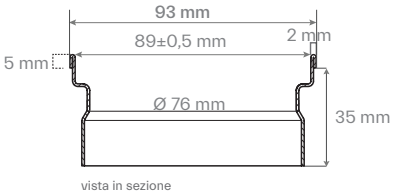

revestech®
C/La Rioja,4
03006
Alicante
Spain

responsible waterproofing