SCHEDA TECNICA

DRY50 SUMI LUXE

revestech®

CE
EAD 030436–00–0503

Prodotto

Kit di scarico per doccia con sifone abbinato ad una lamina impermeabilizzante **DRY50** a base di EVAC (Etilene Vinil Acetato Copolimero).

Descrizione

SCARICO PER DOCCIA CON SIFONE (convertibile in non sifonato) provvisto di uscita verticale (50 mm) oppure orizzontale (40 mm).
Griglia e cornice smussata in acciaio inossidabile AISI 304, laccato in nero o bianco.
Il sistema di fissaggio termosaldato della lamina al tappo di chiusura dello scarico garantisce la tenuta stagna dell'elemento ed evita qualsiasi difetto durante l'applicazione dello scarico.

LAMINA DRY50

Caratteristiche	Metodo di controllo	Unità di misura	Tolleranza	Valore
Lunghezza		m	-0,5% e +1%	0,5/1,2/1,5/2,0/2,5
Larghezza		m	-0,5% e +1%	0,5/1,2/1,5
Peso	EN 1849–2	g/m^2	-5% e +10%	335
Spessore effettivo	EN 1849–2	mm	-5% e +10%	0,52
Tenuta stagna	EN 1928 Metodo B			APPROVATO
Resistenza all'acqua di sovrapposizioni con adesivo cementizio C2	Colonna d'acqua	1m/24 h		TENUTA STAGNA
Effetti dei prodotti chimici	Stabile con i prodotti normalmente utilizzati per rivestimenti ceramici.			
Composizione	Membrana impermeabilizzante in poliolefina termoplastica rivestita: fibra non tessuta in poliestere.			
Colore	Giallo			
La marcatura CE è conforme alla norma	EN 13956:2012			

VASCHETTA E GRIGLIA	Metodo di controllo	Unità di misura	Valore
Altezza vaschetta		mm	82
Uscita vaschetta			Orizzontale e verticale
Diametro uscita vaschetta		mm	40 / 50
Velocità di scarico vaschetta	ISO TC 138/SC 1604	l/s	0,90
Dimensione griglia		mm	SUMI: 12×12 cm SUMI LUXE
Unione tuberia	Incollaggio con colla PVC		
Effetti dei prodotti chimici	Stabile ai prodotti normalmente utilizzati per la pulizia e la manutenzione di rivestimenti ceramici.		
Composizione	**Vaschetta:** PVC additivato con stabilizzante anti UV **Griglia:** acciaio inossidabile AISI 304. Finitura elettro-lucidato.		
Altezza de cierre Hidráulico	EN-274	mm	50

Questi accessori sono realizzati secondo la norma UNE EN 1329–1 e rispettano le disposizioni della CTE (EN-274) in termini di altezza per i dispositivi di scarico.

Unione lamina/vaschetta: sigillatura termoadesiva

responsible waterproofing

SCHEDA TECNICA

DRY50 SUMI LUXE

revestech®

CE

EAD 030436-00-0503

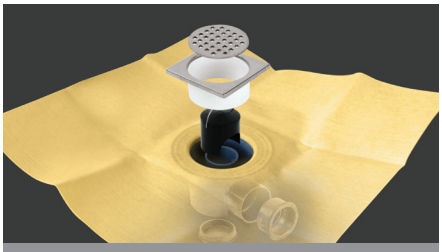

DRY50 SUMI LUXE

Kit di scarico sifonato PREMIER con griglia ad incastro 10,7 x 10,7 e con lamina impermeabilizzante termosaldata per garantire la massima sicurezza nei punti critici.

referenza	descrizione	misura lamina
544010380	DRY50 SUMI LUXE 025•	0,5 x 0,5 m
544010397	DRY50 SUMI LUXE 144•	1,2 x 1,2 m
544010403	DRY50 SUMI LUXE 225•	1,5 x 1,5 m
544010304	DRY50 SUMI LUXE 240▲	1,2 x 2 m
544011516	DRY50 SUMI LUXE 240D*	1,2 x 2 m
544010410	DRY50 SUMI LUXE 300▲	1,5 x 2 m
544011547	DRY50 SUMI LUXE 300D*	1,5 x 2 m
544010427	DRY50 SUMI LUXE 375▲	1,5 x 2,5 m
544011554	DRY50 SUMI LUXE 375D*	1,5 x 2,5 m

altezza
65 mm.

uscite
orizzontale e verticale (Ø 40/50H_54 litri/minuto).

Dimensioni della prolunga SUMI LUXE

vista superiore

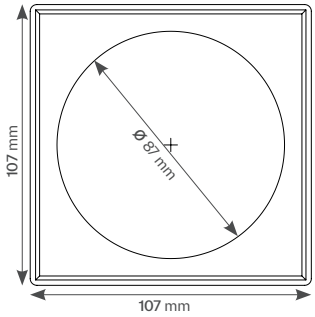

vista in sezione

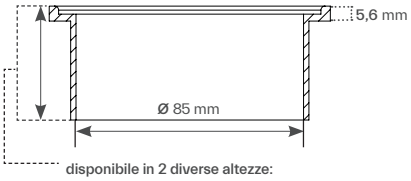

disponibile in 2 diverse altezze:
DRY50 sumi luxe / **DRY50** sumi circolare: 45 mm
DRY50 sumi flat luxe: 34 mm

Dimensioni dello scarico Premier

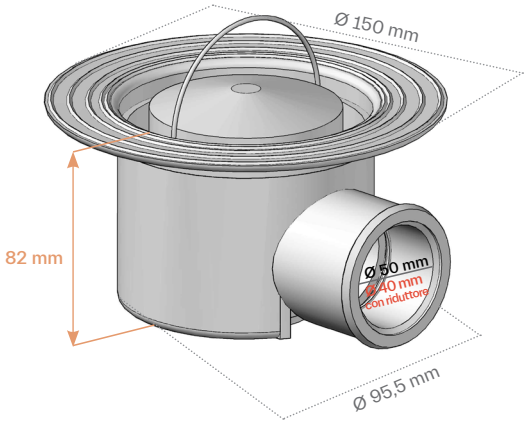

Posizione dello scarico in lamina **DRY50**:

- • Versione decentrata verticale
- ⬢ Versione centrale quadrate
- * Versione decentrata orizzontale
- ▲ Versione centrale rettangolare

Versione decentrata D

* Nella versione D gli scarichi sifonati 240D, 300D e 375D termosaldati alla lamina impermeabile risultano in posizione decentrata in corrispondenza del lato A (vedi schema allegato) distanziati a circa 40 cm dal bordo.

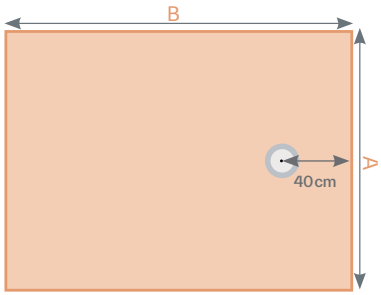

Dimensioni della lamina impermeabile
A: 1,2 m oppure 1,5 m
B: 2 m oppure 2,5 m