SCHEDA TECNICA

LINEARE BASIC DUO

revestech®

Descrizione

Kit di scarico con lamina impermeabilizzante **DRY40** di 25 x 25 termosaldata al sifone e griglia lineare da 61 mm di larghezza in grado di offrire due soluzioni alternative di finitura: rivestibile oppure acciaio a vista.

Scarico per doccia con sifone (convertibile in non sifonato) ad uscita orizzontale da 50 mm con riduzione da 4 mm provvisto di flangia impermeabile **DRY40** a forma quadrangolare da 25 x 25 cm termosaldata al tappo della vaschetta del sifone per garantire una perfetta tenuta.

Inclusa nella confezione una lamina DRY40 dimensioni 1,5 x 2 m (3 m²) utilizzabile per l'impermeabilizzazione della doccia.

Per ulteriori informazioni consultare la scheda tecnica del **DRY40**.

Componenti

1. Sifone di scarico
2. Lamina termosaldata **DRY40**
3. Protezione
4. Salvacapelli
5. Supporto griglia
6. Adattatore
7. Riduttore 50/40
8. Canalina
9. Griglia in acciaio inox/rivestibile
10. Pezzo sfuso **DRY40** 1,5 m x 2 m.

SCARICO **BASIC**

Caratteristiche	Metodo di controllo	Unità di misura	Valore
Altezza		mm	60
Uscite			Orizzontale
Diametro uscita		mm	40/50H
Velocità di scarico		l/s	0,60
Effetti dei prodotti chimici	Stabile ai prodotti normalmente utilizzati per la pulizia e la manutenzione di rivestimenti ceramici.		
Colore	Grigio		
Composizione sifone e tappo di chiusura	ABS		

Unione lamina/ vaschetta: sigillatura termosaldata

SCHEDA TECNICA

LINEARE BASIC DUO

revestech®

2 SOLUZIONI IN 1

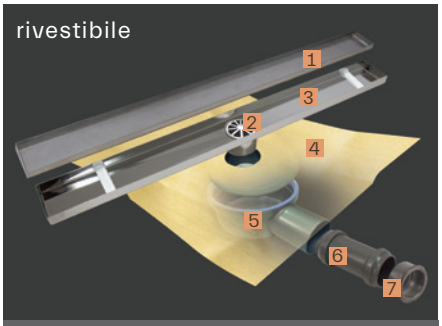

LINEARE BASIC DUO

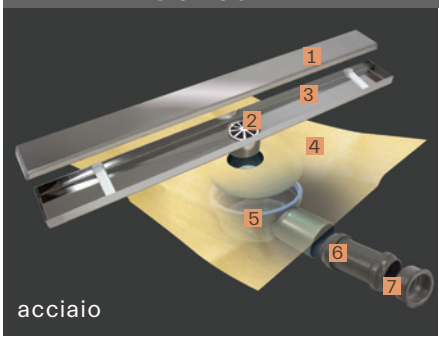

rivestibile o acciaio

referenza	descrizione	lamina
544018348	LINEARE BASIC DUO 50	25 x 25 cm
544018362	LINEARE BASIC DUO 60	25 x 25 cm
544018379	LINEARE BASIC DUO 70	25 x 25 cm
544018386	LINEARE BASIC DUO 80	25 x 25 cm
544018393	LINEARE BASIC DUO 90	25 x 25 cm
544018409	LINEARE BASIC DUO 100	25 x 25 cm
544018416	LINEARE BASIC DUO 120	25 x 25 cm

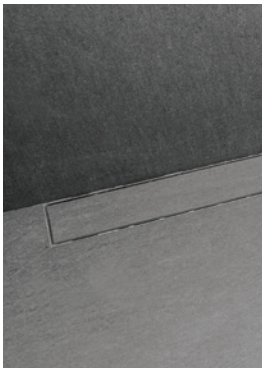

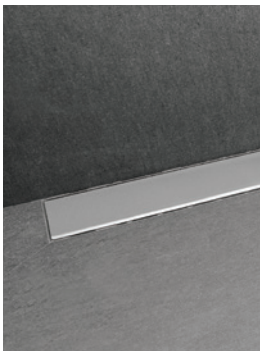

Il kit di scarico BASIC include: una canalina lineare da 6,1 cm di larghezza provvista di griglia in grado di offrire due diversi tipi di finitura. Da un lato la griglia è rivestibile con piastrelle mentre dall'altro è in acciaio a vista. Nel kit è compresa anche una flangia di lamina **DRY40** dimensioni 25 x 25 cm termosaldata al tappo di chiusura del sifone ed una lamina **DRY40** da 1,5 x 2 m (3 m2).

INCLUDE:

Lamina sfusa **DRY40** da 1,5 x 2 m (3 m²)
+
1. Griglia 2. Salvacapelli 3. Canaletta
4. Lamina termosaldata
5. Sifone di scarico 6. Adattatore 7. Riduttore

altezza totale (sifone + griglia)
77,2 mm.

responsible waterproofing

SCHEDA TECNICA

LINEARE BASIC DUO

revestech®

GRIGLIA E VASCHETTA

Caratteristiche	Metodo di prova	Unità di misura	Valore
Dimensione griglia		mm	Vedi allegato
Effetti dei prodotti chimici	Stabile con i prodotti normalmente utilizzati per rivestimenti ceramici.		
Composizione	Griglia: Acciaio inossidabile AISI 304; Acciaio inox: acciaio inossidabile austenitico al Cr.Ni codificato ACX.		
Colore	Grigio		

Dimensioni

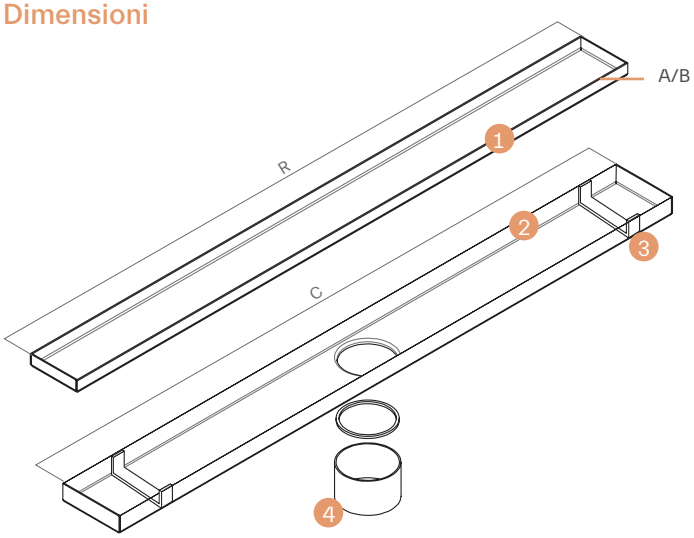

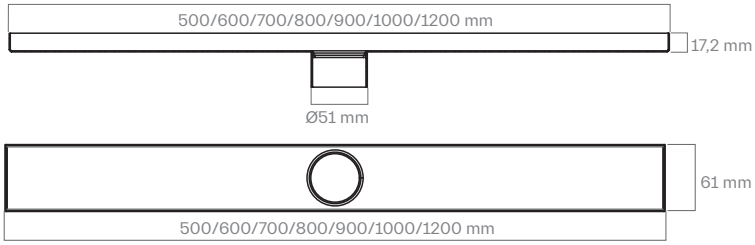

Griglia acciaio A / rivestibile B

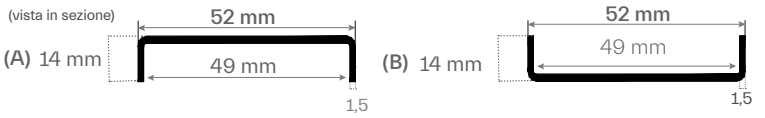

1 e 2 GRIGLIA E VASCHETTA **LINEARE BASIC DUO**

Descrizione	lunghezza R	lunghezza C
LINEARE BASIC DUO 60	598 mm	600 mm
LINEARE BASIC DUO 70	698 mm	700 mm
LINEARE BASIC DUO 80	798 mm	800 mm
LINEARE BASIC DUO 90	898 mm	900 mm
LINEARE BASIC DUO 100	998 mm	1000 mm
LINEARE BASIC DUO 120	1198 mm	1200 mm

3 Supporto in plastica per la griglia

4 Base canalette

(vista in sezione)

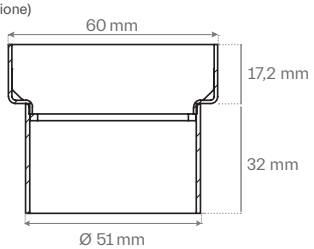

revestech®
C/La Rioja,4
03006
Alicante
Spain

responsible waterproofing