SCHEDA TECNICA

LINEAR BASIC SQUARES

revestech®

Descrizione

Kit di scarico per doccia **BASIC** con sifone (convertibile in non sifonato) ad uscita ORIZZONTALE da 50 mm provvisto di riduzione da 4 mm. È inclusa una griglia lineare di 61 mm di larghezza con finitura perforata a forma quadra ed una flangia impermeabile di **DRY40** da 25 x 25 cm termosaldata al tappo di chiusura dello scarico che garantisce la tenuta stagna dell'elemento ed evita qualsiasi difetto durante l'applicazione dello scarico. Nella confezione anche una lamina sfusa di **DRY40** da 1,5 x 2 m (3 m²) per impermeabilizzare il resto della doccia.

Per ulteriori informazioni consultare la scheda tecnica del **DRY40**.

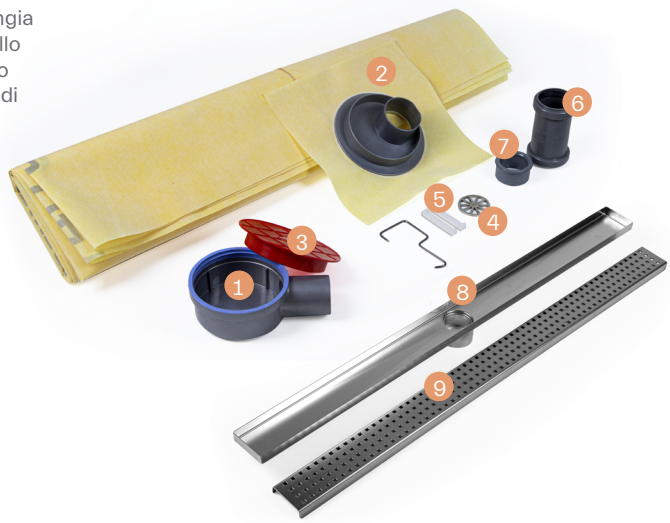

Componenti

1. Sifone di scarico
2. Lamina termosaldata **DRY40**
3. Protezione
4. Salvacapelli
5. Supporto griglia
6. Adattatore
7. Riduttore 50/40
8. Canaleta
9. Griglia acciaio square.
10. Pezzo sfuso **DRY40** 1,5 m x 2 m.

SCARICO **BASIC**

Caratteristiche	Metodo di controllo	Unità di misura	Valore
Altezza		mm	60
Uscite			Orizzontale
Diametro uscita		mm	40/50H
Velocità di scarico		l/s	0,60
Effetti dei prodotti chimici	Stabile ai prodotti normalmente utilizzati per la pulizia e la manutenzione di rivestimenti ceramici.		
Colore	Grigio		
Composizione Vaschetta y cerchio superiore	ABS		

Unione lamina/ vaschetta: sigillatura termosaldata

responsible waterproofing

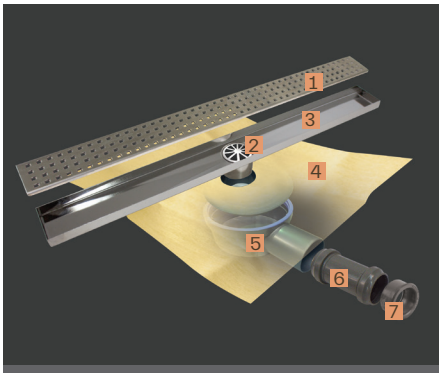

LINEARE BASIC SQUARES

referenza	descrizione	lamina
544018430	LINEARE BASIC SQUARES 50	25 x 25 cm
544018447	LINEARE BASIC SQUARES 60	25 x 25 cm
544018454	LINEARE BASIC SQUARES 70	25 x 25 cm
544018461	LINEARE BASIC SQUARES 80	25 x 25 cm
544018478	LINEARE BASIC SQUARES 90	25 x 25 cm
544018485	LINEARE BASIC SQUARES 100	25 x 25 cm
544018492	LINEARE BASIC SQUARES 120	25 x 25 cm

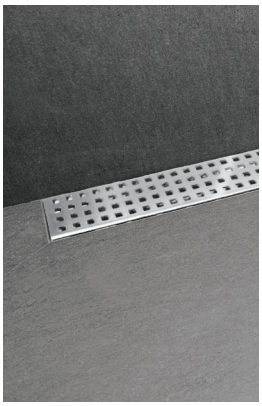

kit di scarico BASIC comprende una griglia lineare di 6,1 cm di larghezza con finitura perforata a disegno quadrato con una lamina impermeabilizzante **DRY40** di 25 x 25 cm termosaldata alla parte superiore ed un pezzo sfuso di lamina **DRY40** da 1,5 x 2 m (3 m²).

CONTIENE:
Lamina sciolto **DRY40** da 1,5 x 2 m (3 m²)
+
1. Griglia 2. Salvacapelli 3. Canaletta
4. Lamina termosaldata
5. Sifone di scarico 6. Adattatore 7. Riduttore

altezza totale (sifone + griglia)
77,2 mm.

GRIGLIA E VASCHETTA

Caratteristiche	Método de ensayo	Unità di misura	Valore
Dimensione griglia		mm	Vedi annex
Effetti dei prodotti chimici	Stabile con i prodotti normalmente utilizzati per rivestimenti ceramici.		
Composizione	Griglia: Acciaio inossidabile AISI 304; Acciaio inox: acciaio inossidabile austenitico al Cr.Ni codificato ACX.		
Colore	Grigio		

Dimensioni

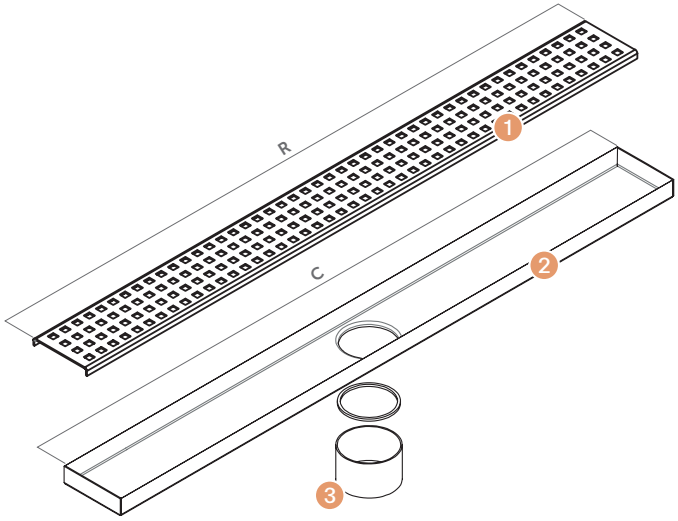

1 e 2 LINEARE BASIC SQUARES

Descrizione	lunghezza R	lunghezza C
LINEARE BASIC SQUARES 60	598 mm	600 mm
LINEARE BASIC SQUARES 70	698 mm	700 mm
LINEARE BASIC SQUARES 80	798 mm	800 mm
LINEARE BASIC SQUARES 90	898 mm	900 mm
LINEARE BASIC SQUARES 100	998 mm	1000 mm
LINEARE BASIC SQUARES 120	1198 mm	1200 mm

3 Base canalette
(vista in sezione)

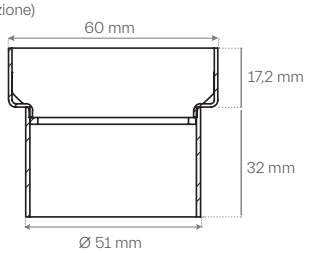

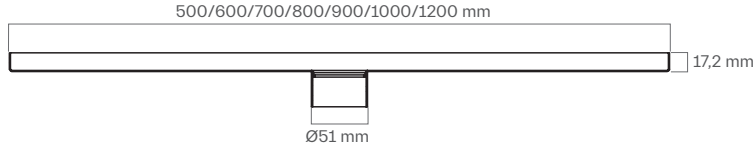

Griglia Squares
(vista in sezione)

revestech®
C/La Rioja,4
03006
Alicante
Spain

responsible waterproofing