FICHE TECNIQUE

DRY80 SUMI56 H

revestech®

Produit

Bonde siphoïde horizontale avec membrane d'étanchéité **DRY80** thermosoudée.

	Référence	Description	Presentation
Sortie Ø 32–40 horizontal Grille 10×10 cm	544015392	DRY80 SUMI56 100 H	Boîte 1 ud. Membrane 75 x 75 cm
Sortie Ø 90–110 horizontal Grille 20×20 cm	544015385	DRY80 SUMI56 200 H	Boîte 1 ud. Membrane 75 x 75 cm

GRILLE DRY80 SUMI56 H

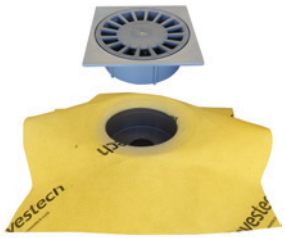

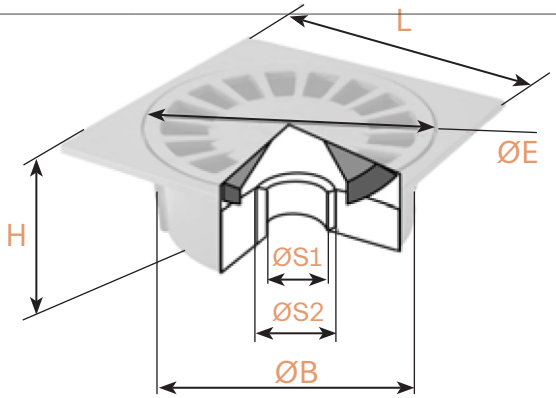

	Ø E (mm)	L (mm)	SORTIE				
			Ø S1 (mm)	Ø S2 (mm)	Ø B (mm)	H	M/H
DRY80 SUMI56 100 H	87	100×100	32	40	90	48	H
DRY80 SUMI56 200 H	180	200×200	75	75	188	88	H

BASE DE LA BONDE SIPHOIDE DRY80 SUMI56 100H

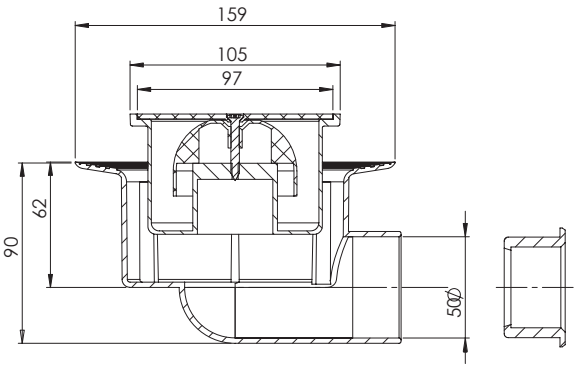

BASE DE LA BONDE SIPHOIDE DRY80 SUMI56 200 H

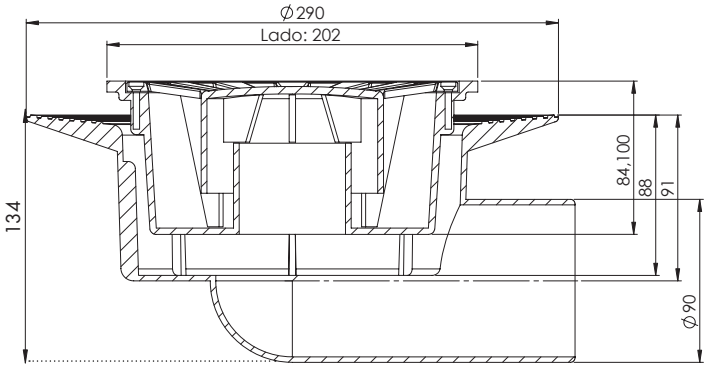

	SORTIE (mm)	EVACUATION Litre / seconde
DRY80 SUMI56 100 H	Ø 50	0,6
DRY80 SUMI56 200 V	Ø 90	0,9

revestech®
C/La Rioja,4
03006
Alicante
Spain

responsible waterproofing

FICHE TECNIQUE

DRY80 SUMI56 H

revestech®

MEMBRANE AVEC CERTIFICATION CE

1170/002-DdP-2013/07/01
EN 13956:2012

Caractéristiques des membranes	Méthode de la valeur	Unité	Tolérance	Valeur
Etanchéité à l'eau	EN 1928 Méth. B			APPROUVÉ
Résistance à la traction	EN 12311–2 Méth. A	N/50 mm	MLV L ≥ 500 T ≥ 195 MLV	L=500 T=195
Allongement	EN 12311–2 Méth. A	%	MLV L ≥ 27 MLV T ≥ 225	L=27 T=225
Chevauchements résistance (cisaillement)	EN 12317–2	N/50 mm	MLV≥ 180	180
Résistance aux chocs	EN 12691	mm	MLV≤ 150	150
Résistance à la charge statique	EN 12730 Méth. B	Kg	MLV ≥ 20	20
Flexibilité à basse température	EN 495–5	°C	MLV ≥ -25	-30
Réaction au feu	EN 13501–1	Euroclases		F
Longueur	EN 1848–2	cm	MDV: -0% et +5%	75
Largeur	EN 1848–2	cm	MDV: -0,5% et +1%	75
Poids	EN 1849–2	g/m^2	MDV: -5% et +10%	625
Épaisseur	EN 1849–2	mm	MDV: -5% et +10%	0,80
Les défauts visibles	EN 1850–2	mm		APPROUVÉ
La réctitude	EN 1848–2	mm	MLV g ≤ 50	g=50
Planéité	EN 1848–2	mm	MLV p ≤ 10	p=10
Stabilité dimensionnelle	EN 1107–02	%	MLV: L ≤ -0.2 MLV: T ≤ 0	L=-0,2 T=0
Effets des produits chimiques	EN 1847	Les valeurs ne varient pas au bout de 28 jours dans saturée l'hydroxyde de calcium à 23 °C		

MLV: Valeur Limite Déclaré (durant les tests). MDV: Valeur Déclarée par le Fabricant. (acompagnée de la tolerance).

Autres caractéristiques	Méthode de la valeur	Unité	Tolérance	Valeur
Adhésion de colle cimenteuse C2 à la membrane: TRACTION	Metodología CSTB	N/mm^2	± 10%	0,9
Adhésion de colle cimenteuse C2 à la membrane: CISAILLE	Metodología CSTB	N/mm^2	± 5%	1,28

Préservation

Almacenar en su embalaje original no abierto, resguardar de humedad, en local correctamente ventilado a temperatura máxima de 30°C. Proteger de la exposición directa a la luz.

Bonde siphoïde / grille	Méthode de la valeur	Unité	Valeur
Débit d'évacuation de la chaudière	UNE-EN 1253:2015	l/s	Voir page 1
Dimensions de la grille		mm	Voir page 1
Effets des produits chimiques en base de la bonde siphoide / grille / canniveau	Stable aux produits normalement utilisés pour les carreaux de céramique, au nettoyage et à l'entretien		
Composition	Base de la bonde d'évacuation : PVC Grille de finiton : polypropylène		

Union de la membrane / bonde d'evacuation: natte thermosoudée

revestech®
C/La Rioja,4
03006
Alicante
Spain

responsible waterproofing

revestech®

IMPERMEABILISATION DES BONDES D'ÉVACUATION DRY80 SUMI56 H

Pour une finition parfaite, il est préférable d'installer la bonde **DRY80 SUMI56 H** avec membrane thermosoudée de 75×75 cm, le jointoiement entre les membranes sera réalisé avec l'adhésif **SEALPLUS** avec un chevauchement minimum de 10 cm.

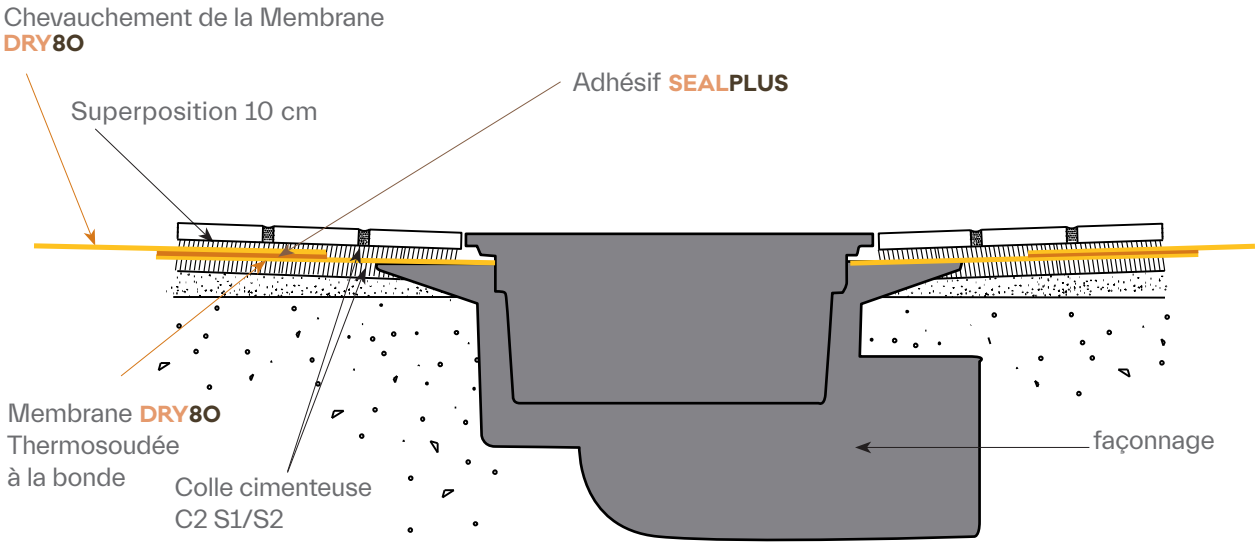

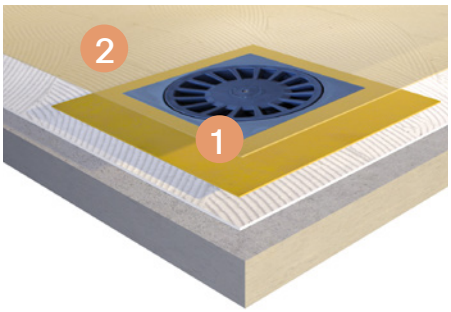

1. Bonde **DRY80 SUMI56 H** avec membrane thermosoudée.
2. Chevauchement de la membrane **DRY80**

revestech®
C/La Rioja,4
03006
Alicante
Spain

responsible waterproofing