FICHE TECNIQUE
DRY80 SUMI56 V

revestech®

Produit

Bonde siphoïde à sortie verticale avec membrane d'étanchéité **DRY80** thermosoudée.

	Référence	Description	Presentation
Sortie verticale Ø 32–40 h Grille 10×10 cm	544011493	DRY80 SUMI56 100 V	Boîte 1 ud. Membrane 75 x 75 cm
Sortie verticale Ø 40–50 h Grille 15×15 cm	544010687	DRY80 SUMI56 150 V	Boîte 1 ud. Membrane 75 x 75 cm
Sortie verticale Ø 90–110 h Grille 20×20 cm	544010694	DRY80 SUMI56 200 V	Boîte 1 ud. Membrane 75 x 75 cm
Sortie verticale Ø 90–110 h Grille 25×25 cm	544010700	DRY80 SUMI56 250 V	Boîte 1 ud. Membrane 75 x 75 cm
Sortie verticale Ø 90–110 h Grille 30×30 cm	544010717	DRY80 SUMI56 300 V	Boîte 1 ud. Membrane 75 x 75 cm

GRILLE DRY80 SUMI56 V

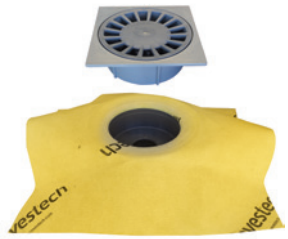

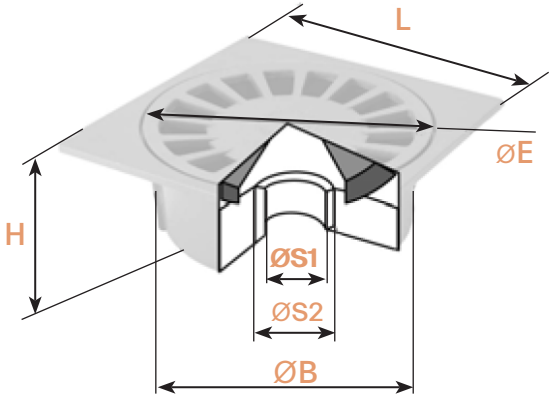

	Ø E (mm)	L (mm)	SORTIE				
			Ø S1 (mm)	Ø S2 (mm)	Ø B (mm)	H	M/H
DRY80 SUMI56 100 V	87	100×100	32	40	90	48	H
DRY80 SUMI56 150 V	138	150×150	40	50	145	55	H
DRY80 SUMI56 200 V	180	200×200	75	75	188	88	H
DRY80 SUMI56 250 V	230	250×250	90	110	238	98	H
DRY80 SUMI56 300 V	229	300×300	90	110	240	98	H

BONDE DRY80 SUMI56 100 V et 150 V

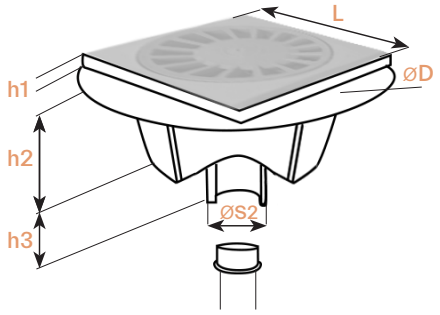

BONDE DRY80 SUMI56 200 V, 250 V et 300 V

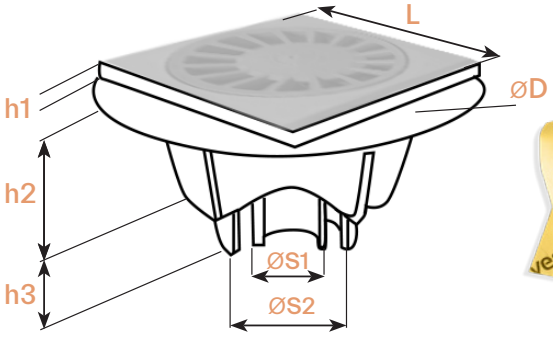

	Ø D (mm)	L (mm)	SORTIE						ÉVACUATION
			Ø S1 (mm)	Ø S2 (mm)	h1 (mm)	h2 (mm)	h3 (mm)	M/H	Litre / seconde
DRY80 SUMI56 100 V	147	100×100	32	40	6	45	25	H	Ø S1: 0,61 Ø S2: 0,67
DRY80 SUMI56 150 V	213	150×150	40	50	8	54	30	H	Ø S1: 0,71 Ø S2: 1,20
DRY80 SUMI56 200 V	270	200×200	90	110	8	92	49	H	Ø S1: 2,47 Ø S2: 2,47
DRY80 SUMI56 250 V	347	250×250	90	110	7	92	49	H	Ø S1: 2,47 Ø S2: 2,47
DRY80 SUMI56 300 V	347	300×300	90	110	7	92	49	H	Ø S1: 2,47 Ø S2: 2,47

FICHE TECNIQUE

DRY80 SUMI56 V

revestech®

MEMBRANE AVEC CERTIFICATION CE

1170/002-DdP-2013/07/01
EN 13956:2012

Caractéristiques des membranes	Méthode de la valeur	Unité	Tolérance	Valeur
Etanchéité à l'eau	EN 1928 Méth. B			APPROUVÉ
Résistance à la traction	EN 12311–2 Méth. A	N/50 mm	MLV L ≥ 500 MLV T ≥ 195	L=500 T=195
Allongement	EN 12311–2 Méth. A	%	MLV L ≥ 27 MLV T ≥ 225	L=27 T=225
Chevauchements résistance (cisaillement)	EN 12317–2	N/50 mm	MLV≥ 180	180
Résistance aux chocs	EN 12691	mm	MLV≤ 150	150
Résistance à la charge statique	EN 12730 Méth. B	Kg	MLV ≥ 20	20
Flexibilité à basse température	EN 495–5	°C	MLV ≥ -25	-30
Réaction au feu	EN 13501–1	Euroclases		F
Longueur	EN 1848–2	cm	MDV: -0% et +5%	75
Largeur	EN 1848–2	cm	MDV: -0,5% et +1%	75
Poids	EN 1849–2	g/m^2	MDV: -5% et +10%	625
Épaisseur	EN 1849–2	mm	MDV: -5% et +10%	0,80
Les défauts visibles	EN 1850–2	mm		APPROUVÉ
La réctitude	EN 1848–2	mm	MLV g ≤ 50	g=50
Planéité	EN 1848–2	mm	MLV p ≤ 10	p=10
Stabilité dimensionnelle	EN 1107–02	%	MLV: L ≤ -0.2 MLV: T ≤ 0	L=-0,2 T=0
Effets des produits chimiques	EN 1847	Les valeurs ne varient pas au bout de 28 jours dans saturée l'hydroxyde de calcium à 23 °C		

MLV: Valeur Limite Déclaré (durant les tests). MDV: Valeur Déclarée par le Fabricant. (acompagnée de la tolerance).

Autres caractéristiques	Méthode de la valeur	Unité	Tolérance	Valeur
Adhésion de colle cimenteuse C2 à la membrane: TRACTION	Méthodologie CSTB	N/mm^2	± 10%	0,9
Adhésion de colle cimenteuse C2 à la membrane: CISAILLE	Méthodologie CSTB	N/mm^2	± 5%	1,28

Préservation

Conserver dans l'emballage d'origine non ouvert, à protéger de l'humidité et bien aéré à une température maximale 30 °C. Protéger de l'exposition directe à la lumière.

Bonde siphoïde / grille	Méthode de la valeur	Unité	Valeur
Débit d'évacuation de la chaudière	UNE-EN 1253:2015	l/s	Voir page 1
Dimensions de la grille		mm	Voir page 1
Effets des produits chimiques en base de la bonde siphoide / grille / canniveau	Stable aux produits normalement utilisés pour les carreaux de céramique, au nettoyage et à l'entretien		
Composition	Base de la bonde d'évacuation : PVC Grille de finiton : polypropylène		

Union de la membrane / bonde d'evacuation: natte thermosoudée

revestech®
C/La Rioja,4
03006
Alicante
Spain

responsible waterproofing

FICHE TECNIQUE

DRY80 SUMI56 V

revestech®

IMPERMEABILISATION DES BONDES D'ÉVACUATION DRY80 SUMI56 V

Pour une finition parfaite, il est préférable d'installer la bonde **DRY80 SUMI56 V** avec membrane thermosoudée de 75×75 cm, le jointoiement entre les membranes sera réalisé avec l'adhésif **SEALPLUS** avec un chevauchement minimum de 10 cm.

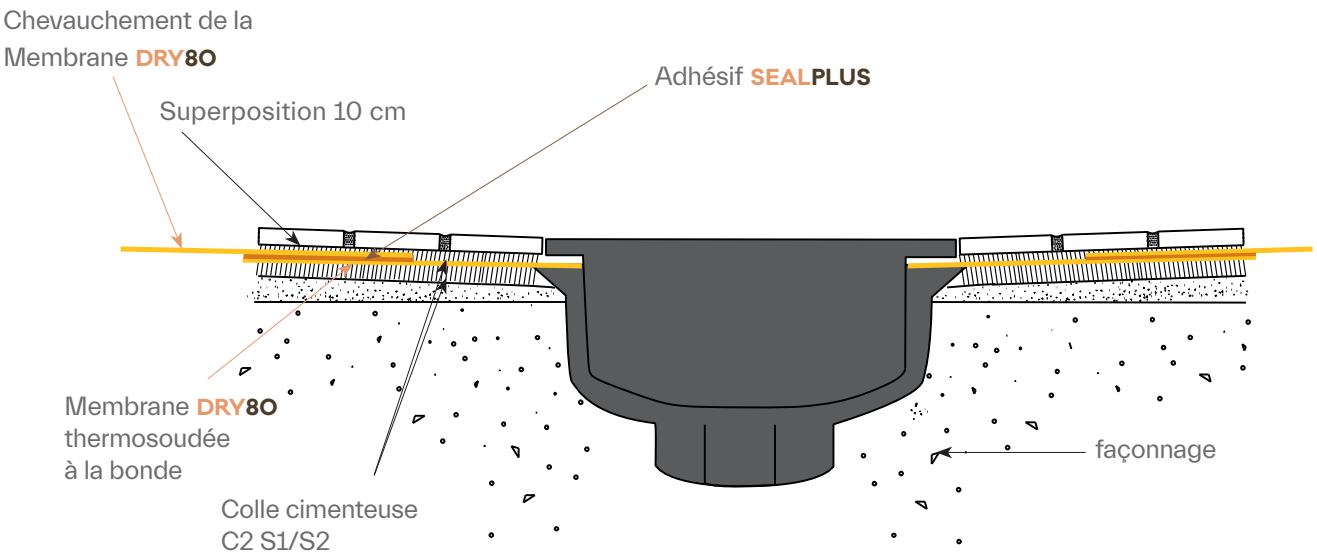

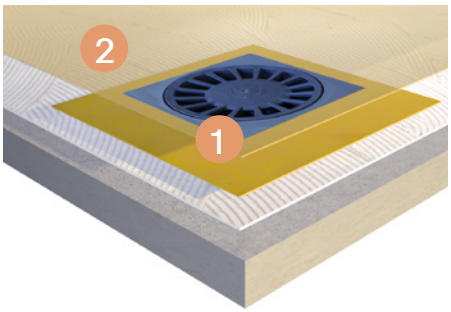

1. Bonde **DRY80 SUMI56 V** avec membrane thermosoudée.
2. Chevauchement de la membrane **DRY80**

revestech®
C/La Rioja,4
03006
Alicante
Spain

responsible waterproofing