FISA TEHNICA

DRY80 SUMI56 H

revestech®

Produsul

Sifon lesire orizontală cu membrana de hidroizolatii **DRY80** termosudata.

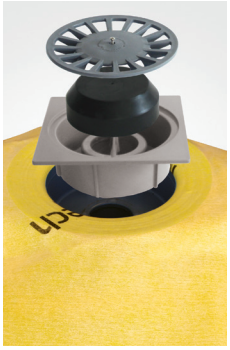

	Referință	Denumire	Tip ambalare
lesire Ø 32–40 orizontală gratar 10×10 cm	544015392	DRY80 SUMI56 100 H	Cutie 1 buc. Membrana 75 x 75 cm
lesire Ø 90–110 orizontală gratar 20×20 cm	544015385	DRY80 SUMI56 200 H	Cutie 1 buc. Membrana 75 x 75 cm

GRATAR DRY80 SUMI56 H

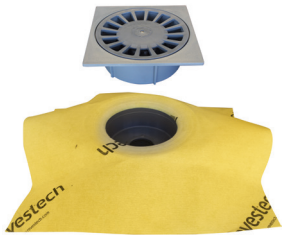

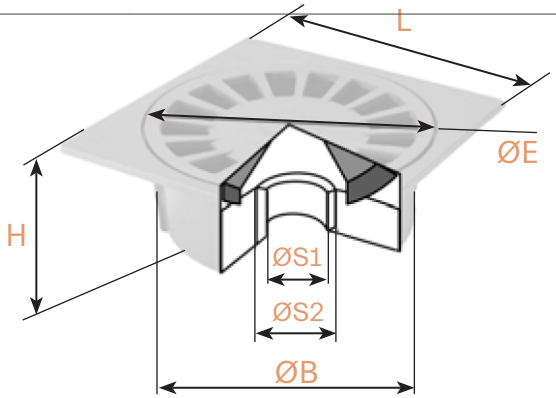

	Ø E (mm)	L (mm)	IESIRE				
			Ø S1 (mm)	Ø S2 (mm)	Ø B (mm)	H	M/H
DRY80 SUMI56 100 H	87	100×100	32	40	90	48	H
DRY80 SUMI56 200 H	180	200×200	75	75	188	88	H

CORPUL SIFONULUI DRY80 SUMI56 100H

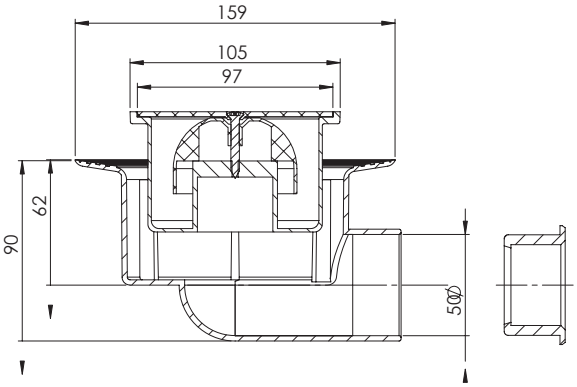

CORPUL SIFONULUI DRY80 SUMI56 200 H

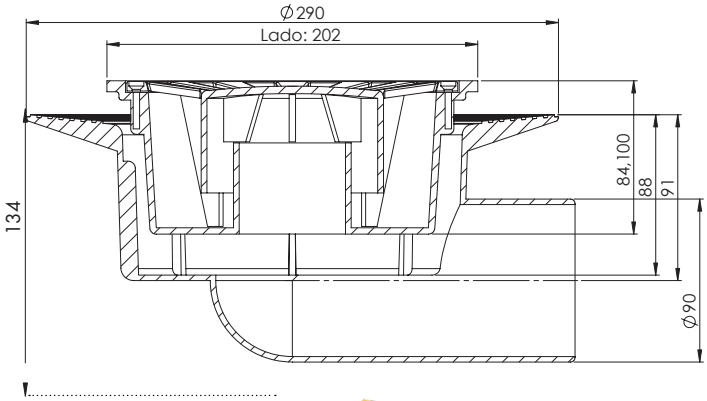

	IESIRE (mm)	DEBIT DE SCURGERE litri/secunda
DRY80 SUMI56 100 H	Ø 50	0,6
DRY80 SUMI56 200 V	Ø 90	0,9

responsible waterproofing

FISA TEHNICA

DRY80 SUMI56 H

revestech®

MEMBRANA CU MARCAJUL CE

1170/002-DdP-2013/07/01
EN 13956:2012

Caracteristici a membrana	Metoda de testare	Unitate	Toleranta	Valoare
Etanseitate	EN 1928 Met. B			ADMIS
Rezistenta la tractiune	EN 12311–2 Met. A	N/50 mm	MLV L ≥ 500 MLV T ≥ 195	L=500 T=195
Intindere	EN 12311–2 Met. A	%	MLV L ≥ 27 MLV T ≥ 225	L=27 T=225
Rezistenta lipiturii la forfecare	EN 12317–2	N/50 mm	MLV≥ 180	180
Rezistenta la impact	EN 12691	mm	MLV≤ 150	150
Rezistenta la sarcina statica	EN 12730 Met. B	Kg	MLV ≥ 20	20
Maleabilitate la temperatura scazuta	EN 495–5	°C	MLV ≥ -25	-30
Reactie la foc	EN 13501–1	Euroclases		F
Lungime	EN 1848–2	cm	MDV: -0% și +5%	75
Latime	EN 1848–2	cm	MDV: -0,5% și +1%	75
Greutate	EN 1849–2	g/m^2	MDV: -5% și +10%	625
Grosime	EN 1849–2	mm	MDV: -5% și +10%	0,80
Defecte vizibile	EN 1850–2	mm		ADMIS
Rectiliniaritate	EN 1848–2	mm	MLV g ≤ 50	g=50
Planeitate	EN 1848–2	mm	MLV p ≤ 10	p=10
Stabilitatea dimensională	EN 1107–02	%	MLV: L ≤ -0.2 MLV: T ≤ 0	L=-0,2 T=0
Efectele produselor chimice	EN 1847	Nu exista variatii ale valorilor dupa 28 de zile in solutie saturata de hidroxid de calciu la 23°C		

MLV: Valoarea Limita declarata (poate fi minima sau maxima). PND: Fara performanta determinata.
MDV: Valoare declarata de fabricant (insotita de toleranta).

Alte caracteristici	Metoda de testare	Unitate	Toleranta	Valoare
Aderenta adezivului cimentos C2 la membrana: TRACTIUNE	Metodologia CSTB	N/mm^2	± 10%	0,9
Aderenta adezivului cimentos C2 la membrana: FORFECARE	Metodologia CSTB	N/mm^2	± 5%	1,28

Depozitare

Se depoziteaza in ambalajul original, inchis, ferit de umezeala, intr-un spatiu ventilat corespunzator, la o temperatura maxima de 30°C.
A se feri de expunerea directa la soare.

Corpul scurgerii/Gratar	Metoda de testare	Unitate	Valoare
Viteza de descarcare al corpul scurgerii	UNE-EN 1253:2015	l/s	Vezi pagina 1
Dimensiunile gratar		mm	Vezi pagina 1
Efectele produselor chimice în corpul scurgerii / gratar / canaleta	Stabil la produsele utilizate in mod normal la placarea ceramica, curatenie si intretinere.		
Compozitie	Corpul sifonului: PVC Gratar: polipropilen		

Uniunea membrana / corpul scurgerii: termosudare

responsible waterproofing

FISA TEHNICA

DRY80 SUMI56 H

revestech®

IMPERMEABILIZARE SIFONULUI DE PARDOSEALA DRY80 SUMI56 H

Pentru un finisaj perfect, este de preferat montarea sifonului de pardoseala **DRY80 SUMI56 H** cu membrana termosudata de 75×75 cm, imbinarea membranelor facandu-se cu adezivul **SEALPLUS** prin suprapunerea lor cel putin 10 cm.

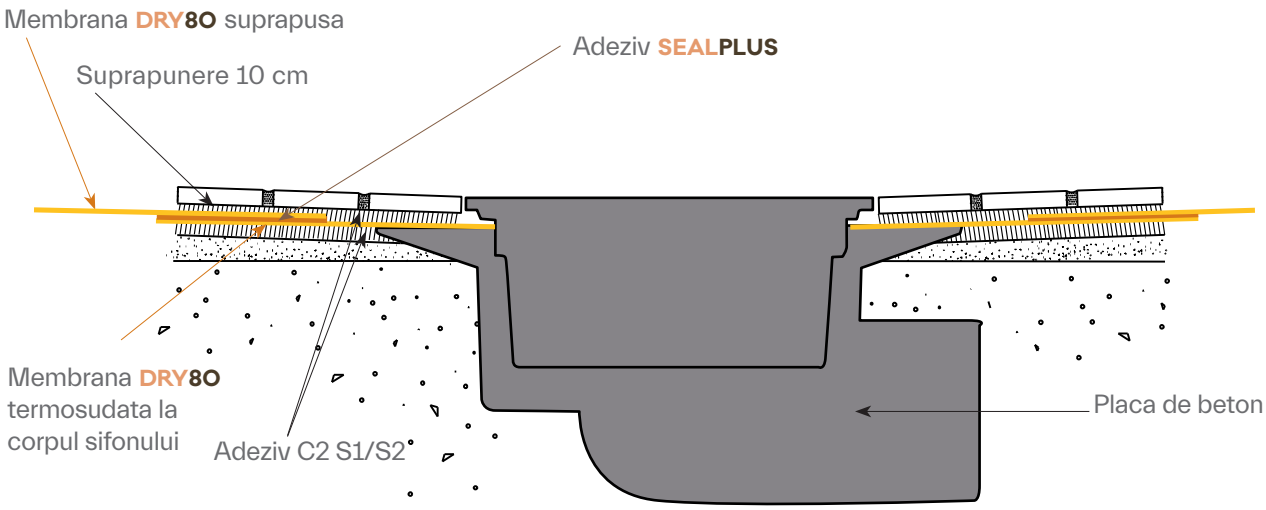

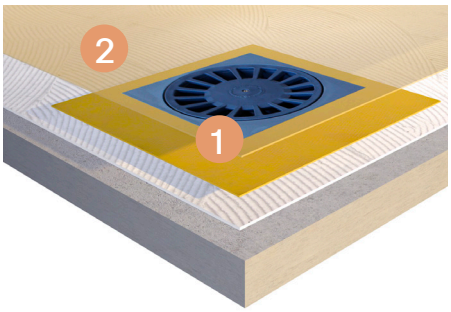

1. Sifonul de pardoseala **DRY80 SUMI56 H** cu membrana termosudata.
2. Membrana **DRY80** suprapusa.

revestech®
C/La Rioja,4
03006
Alicante
Spain

responsible waterproofing